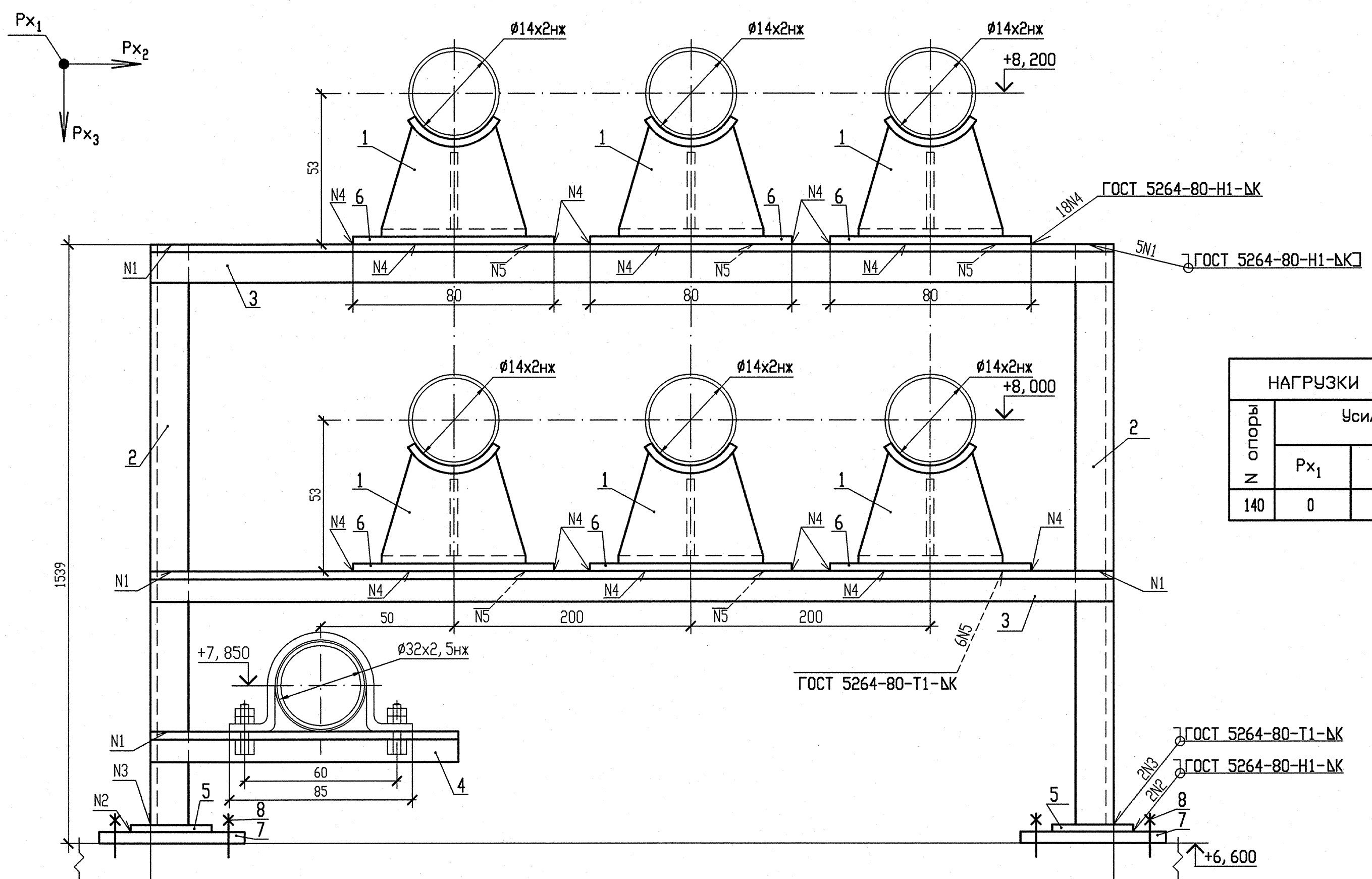

НАГРУЗКИ НА ОПОРУ

N опоры	Усилия, кН		
	Px_1	Px_2	Px_3
140	0	0	-0,06

СПЕЦИФИКАЦИЯ ДЕТАЛЕЙ

Поз.	Обозначение	Наименование	Кол.	Материал	Масса, кг ед.	Масса, кг общ.	Примечание
1	А8-508.000-01	Опора 14	6	Сборный	0,35	2,10	
2	ГОСТ 8509-93	Уголок 50х50х5 l=1580	2	Ст3сп ГОСТ 535-2005	5,96	11,92	Смотри пункт 5
3	ГОСТ 8509-93	Уголок 50х50х5 l=750	2	Ст3сп ГОСТ 535-2005	2,83	5,66	
4	ГОСТ 8509-93	Уголок 50х50х5 l=230	1	Ст3сп ГОСТ 535-2005	0,88	0,88	
5	ГОСТ 19903-90	Лист Б-ПН-0-5,0 100х100	2	Ст3сп ГОСТ 14637-89	0,39	0,78	
6	ГОСТ 19903-90	Лист Б-ПН-0-3,0 80х130	6	Ст3сп ГОСТ 16523-97	0,24	1,44	
7	По чертежу R3.01293.9.0.21	ГОСТ 19903-74 Лист Б-ПН-6х300х300	2	С245 ГОСТ 27772-88	4,24	8,48	
8	По чертежу R3.01293.9.0.21	ГОСТ 28778-90 Болт БСР 12х110 У3	8	Сборный	0,14	1,12	
	ГОСТ 2246-70	Проволока		Св-04Х19Н11М3	—	—	
	9467-75	Электроды		УОНИИ-13/45	—	—	
				Итого		32,38	

1 Монтажно-сборочный чертеж R3.00691.1.0.13 л. 11.

2 Сварку производить по ГОСТ 5264-80.

3 Сварку опоры с трубопроводом производить по А8-508.000.

4 Отметка трубопровода подлежит уточнению в соответствии с уклоном трубопровода.

5 Деталь позиции 2 обрезать на монтаже до размеров, указанных на чертеже, с уточнением по месту.

6 Катет шва (К) принять по наименьшей толщине свариваемых деталей.

7 Детали позиции 7,8 выполнить в соответствии с требованиями чертежа R3.01293.9.0.21.

8 Чертеж R3.01293.9.0.21 выпущен в качестве прилагаемого документа к R3.00695.1.0.13 'Трубопроводы автоматического химического контроля'.

9 Максимальная нагрузка на опору Px_3 дана с учетом сейсмического воздействия.

10 Изготовить один комплект.

АРХИВНЫЙ ЭКЗЕМПЛЯР

Изм	N уч.	Лист	N докум	Подп.	Дата
4	-	Зам.	230-13	-	-
Инженер 2к.		Ксендзова			11.04
Пров. инж. 1к.		Послушаев			11.04
Пров. вед. инж.		Исаева			11.04
Н. контр.		Краснояров			11.04

210012. 0000029. 40003. 011
СО.00 R3.00691.1.0.13

Ростовская АЭС Блок 3

Реакторное отделение
Негерметичная часть
Вспомогательные трубопроводы системы СВО-2

Стадия	Лист	Листов
Р	92	

Опора скользящая 140

ОАО "НИАЭП" 2013

Инв. N подл. R3.00691.1.0.13 | Подп. и дата | Взам. инв. N

Формат А4х3